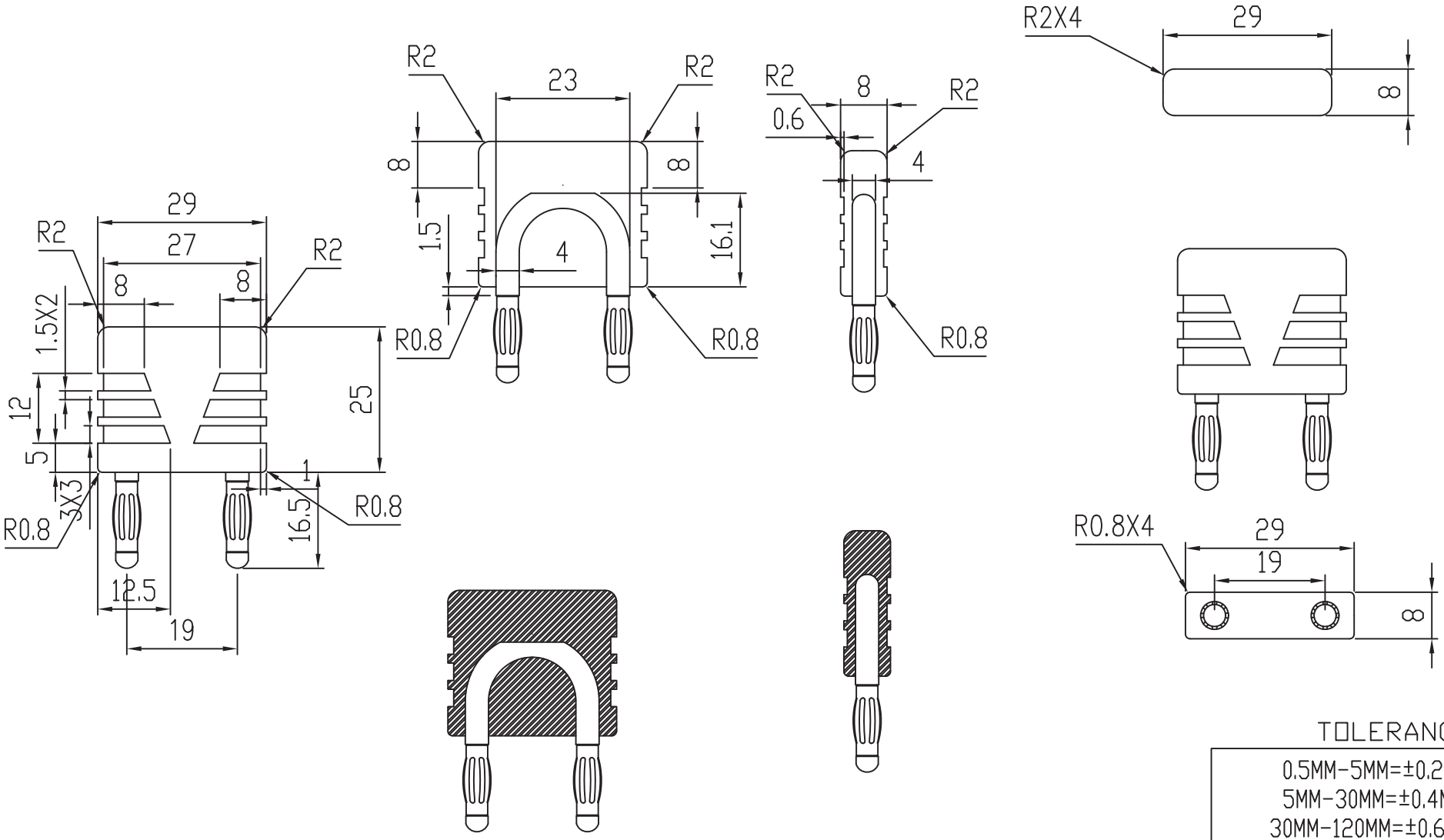

TOLERANCES

0.5MM-5MM=±0.2MM
5MM-30MM=±0.4MM
30MM-120MM=±0.6MM
120MM-315MM=±1.0MM
315MM-1000MM=±1.6MM
1000MM-2000MM=±2.4MM

General Tolerance	繪圖 Draw By	設計 Designed By	比例尺 Scale	大 廣 有 限 公 司	1529	REF.NO.
	C.T WANG	C.T WANG	1:1		4MM DUAL BANANA	
版本 Version	核準 Approved By	核準日期 Date	單位 UNIT	DA KOANG CO., LTD.	PLUG.	
1		APR 04 2007	m/m			