技术要求(Technique Requirements):

1. 外表光滑,无毛刺.
   Bright on plated parts, not oxidized or cracked or scratched on surface.
2. 珠头不可松动.
   Not distorted or cracked on molded parts, no burrs.
3. 螺牙旋入顺畅.
   Electric testing is good, not short or broken circuit.

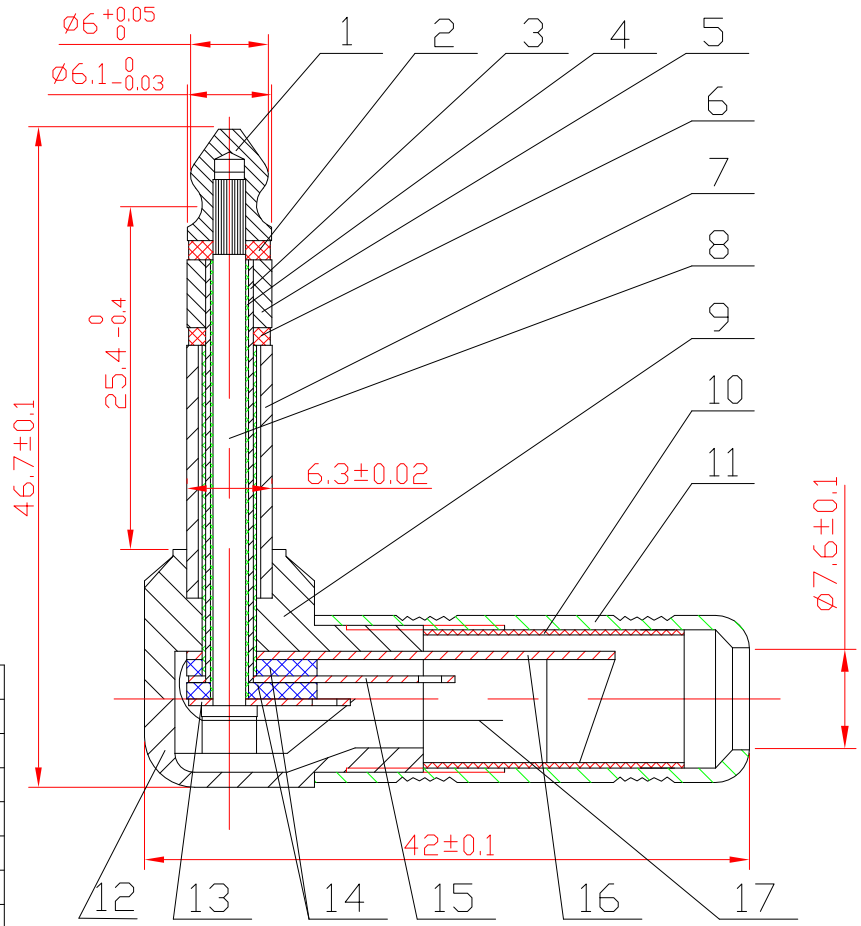

序号	图号	名称	数量	材料	备注
17	1209120002	绝缘纸(INSULATOR PAPER)			
16	3103030003	T端子(T-TERMINAL)		H62	镀镍(NICKEL PLATED)
15	3103030005	R端子(R-TERMINAL)		H62	镀镍(NICKEL PLATED)
14	1307010002	电木(BAKELITE)		BAKELITE	
13	3103030002	S端子(S-TERMINAL)		H62	镀镍(NICKEL PLATED)
12	1412030001	后盖(BACK COVER)		ZZnA14-1	镀镍(NICKEL PLATED)
11	3103040034	铜壳(BRASS SHELL)		H59-1	镀镍(NICKEL PLATED)
10	4301120026	塑管(PLASTIC TUBE)		PP	
9	1412050001	锌座(DIE-CAST BASE)		ZZnA14-1	镀镍(NICKEL PLATED)
8	1409010003	铁钉(BOLT)		A3	
7	3103040035	铜管(SLEEVE)		H62	镀镍(NICKEL PLATED)
6	1307010004	电木(BAKELITE)		BAKELITE	
5	3103040036	中套(MEDIUM COVER)		H62	镀镍(NICKEL PLATED)
4	1210020021	塑管(PLASTIC TUBE)		PP	
3	4203010012	铜管(SLEEVE)	1	H62	镀镍(NICKEL PLATED)
2	1307010005	电木(BAKELITE)	1	BAKELITE	
1	3103040020	珠头(TIP)	1	H59-1	镀镍(NICKEL PLATED)

大 廣 有 限 公 司 DA KOANG CO., LTD.

DIMENSIONS ARE IN MILLIMETERS (默认单位:mm)	品 号			图 类	装配图
UNLESS OTHERWISE SPECIFIED TOLERANCES(一般公差)	品 名	1279		角 法	
0.5~6 = ±0.2 > 6~30 = ±0.4 > 30~120 = ±0.6 > 120~315 = ±1 > 315~1000 = ±1.6 ANGLES(角度) = ±5°	制 图	王 英	2011.01.07	比 例	
	核 对			版 本	A1
	核 准			图 号	