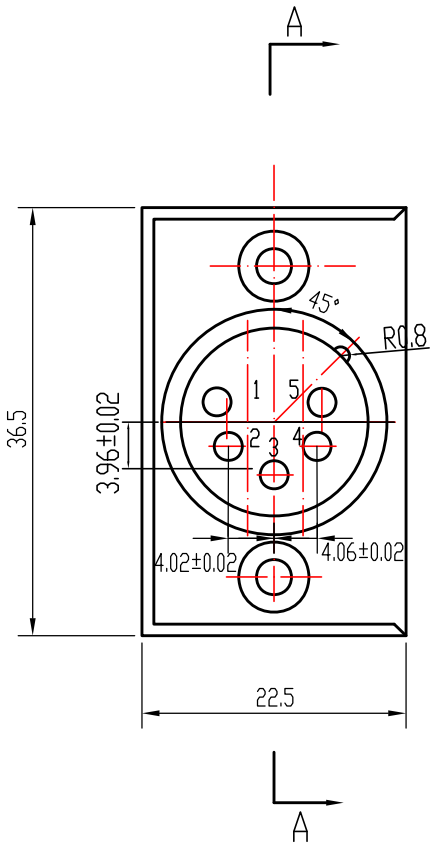


A-A

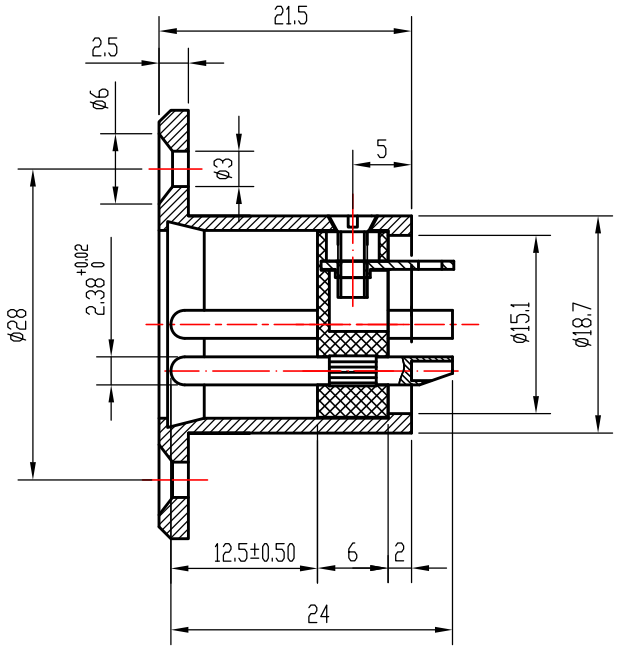


| 大 廣 有 限 公 司 DA KOANG CO., LTD. | | | | |
|---|---|---|---|---|
| 品名 | J3F2音响连接器 | | 图号 | 1065B |
| 制图 | 姜 燕 | 2015/09/12 | 材料 | |
| 审核 | | | 数量 | 1 |
| 标准化 | | | 比例 | |