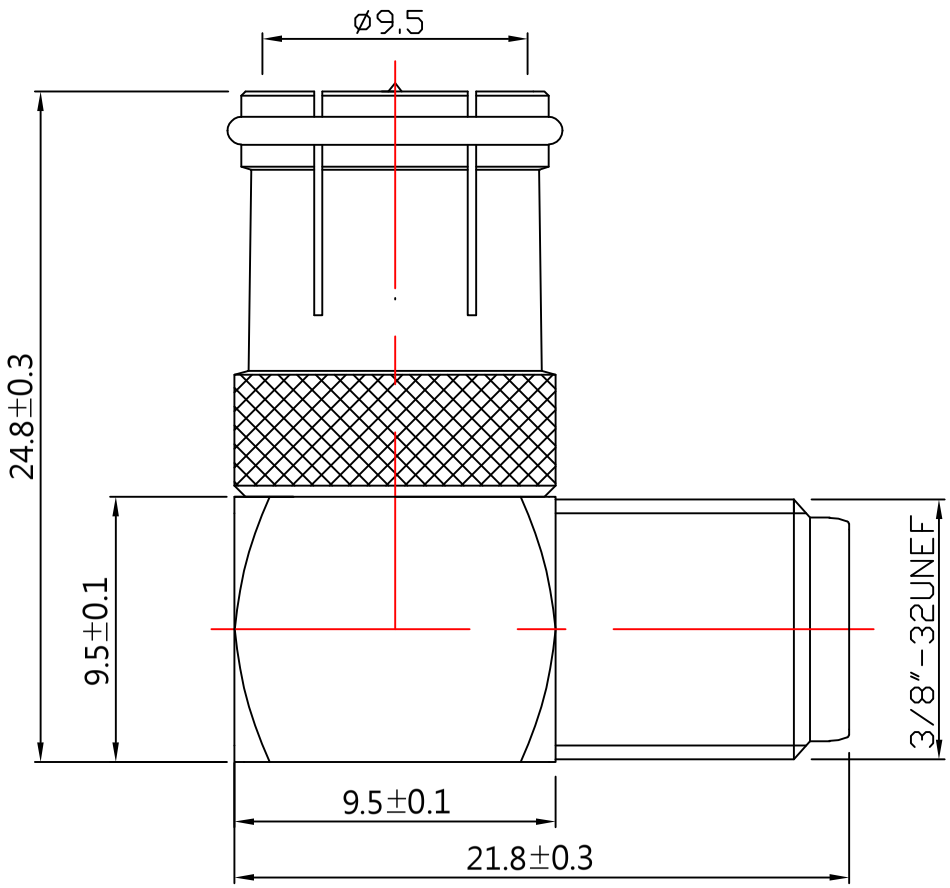


| 序号 | 名称 | 材料 | 涂覆 |
|---|---|---|---|
| 1 | 外壳1 | 黄铜 | 镍 |
| 2 | 外壳2 | 鋅 | 镍 |
| 3 | 插 针 | Hpb59-1 | 镍 |
| | 绝缘体1 | PE | |
| | 绝缘体2 | PE | |
| | 簧 片 | 磷铜 | 銀 |

| 标记 | 处数 | 文 件 号 | 签 字 | 日期 |
|---|---|---|---|---|
| 设 计 | | | | |
| 制 图 | | 朱 娟 | | |
| 审 核 | | | | |
| 批 准 | | | | |

RIGHT ANGLE F QUICK MALE TO F FEMALE

大 廣 有 限 公 司
DA KOANG CO., LTD.

| 版 本 | 数量 | 重量(公斤) | 比例 |
|---|---|---|---|
| | | | |

共 张 第 页

1178