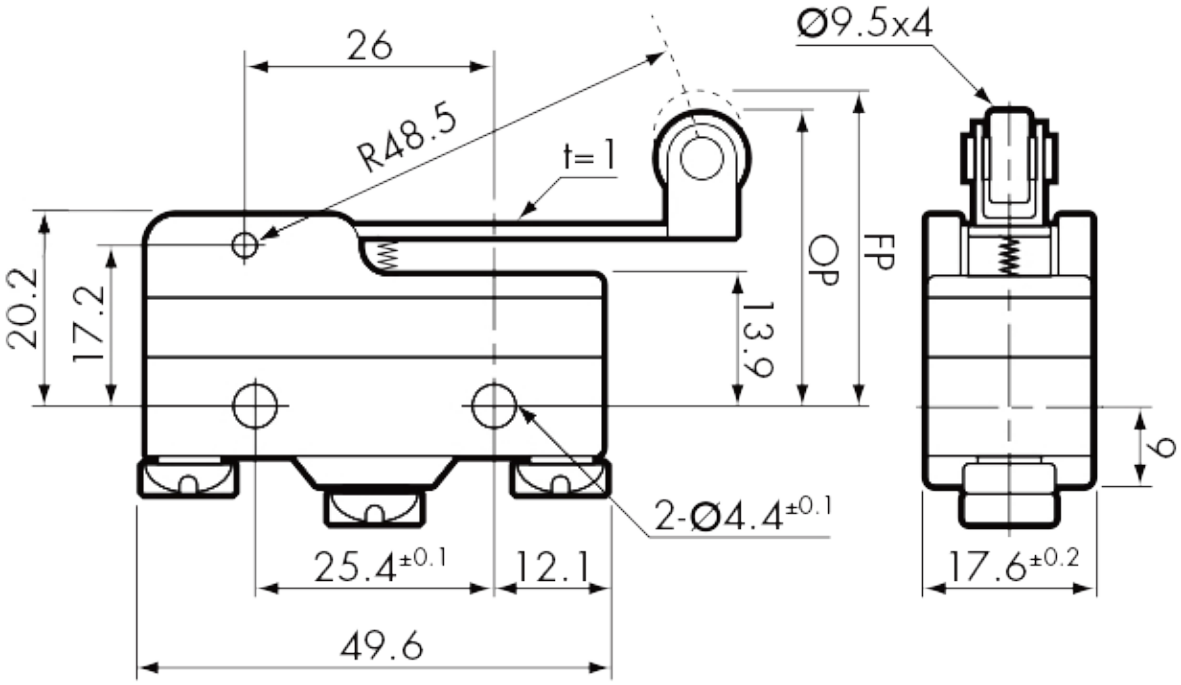

大 廣 有 限 公 司 DA KOANG CO., LTD.	DATE	DWN	CHKD	APVD	MANAGER
	12.08.2005				
PART NAME: MICRO SWITCH	PART NUMBER: 5102			VERSION:2.0	
TOLERANCE :±0.3mm UNLESS OTHERWISE SPECIFIED		UNIT:mm		SCALE:	