双刀波动开关

Double-poles Rocker Switch

型号(TYPE): 50850

技术特性（Specification）

1. 规格　(Rating):20A 125V AC; 15A 250V AC; 35A 12V DC
2. 接触电阻(Contact R):35mΩ max
3. 绝缘电阻(Insulation R):500V DC　100MΩ min
4. 耐电压　(Dielectric Strength):1 Minute 1500V AC
5. 操作温度(Operating Temperature):-25℃～+85℃
6. 电气寿命(Electrical Life):10，000 Cycles

外型图（Outline Drawing）

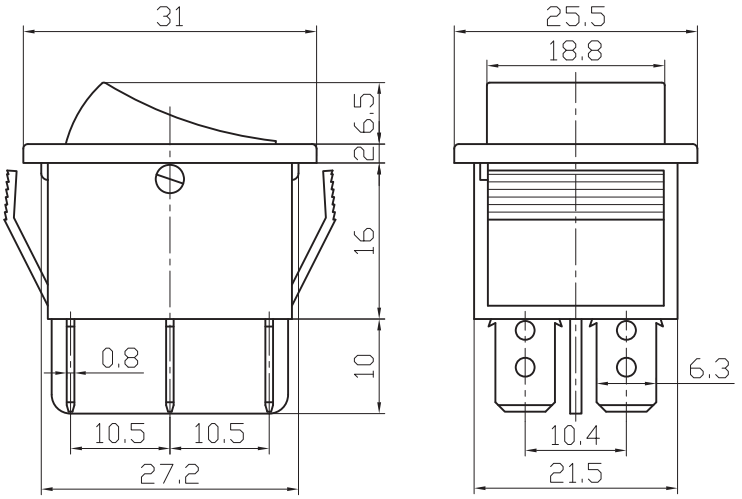

安装尺寸（Mounting）

电路图（Circuitry）

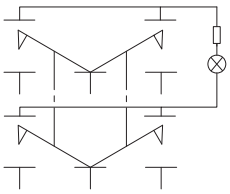

ON-OFF-ON

大 廣 有 限 公 司 DA KOANG CO., LTD.

制图：	审核：	批准：
日期：	日期：	日期：