RATING 定格	Lamp Voltage 燈泡電壓	CIRCUIT 開關回路	COLOR OF HOUSING 本體顏色	COLOR OF ROCKER 按鈕顏色
16A125VAC / 10A250VAC		4P ON-OFF DPST		
10A125VAC / 6A250VAC	無燈 NO LAMP	6P ON-ON DPDT	BLACK 黑色	RED 紅色
	125/250VAC	6P ON-OFF-ON DPDT 三段	WHITE 白色	ORANGE 橘(橙)色
	12VDC	6P (ON)-OFF-(ON) DPDT 三段雙邊回彈		GREEN 綠色
	24VDC	6P (ON)-OFF-ON DPDT 三段單邊回彈		BLACK 黑色
				BLUE 藍色

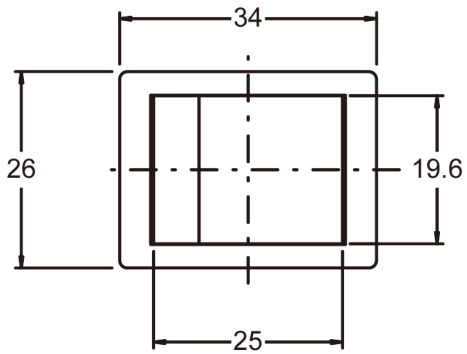

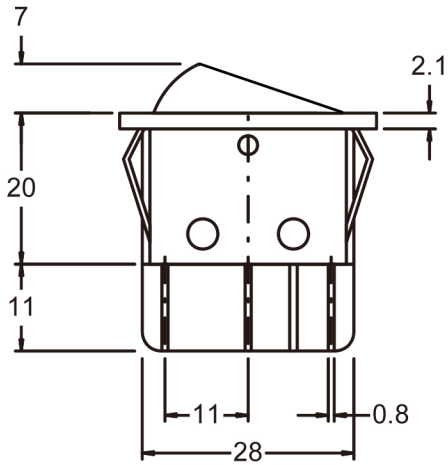

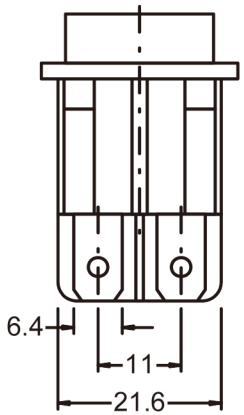

PANEL CUT OUT

W	PANEL THICK
30.0	0.75~1.25
30.2	1.25~2.0
30.5	2.0~3.0

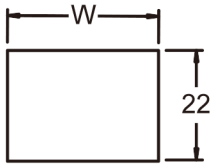

No.	PART NAME	MATERIALS
7	LAMP	AC NEON LAMP DC PILOT LAMP
6	SPRING	80C STEEL WIRE
5	CONTACT	BRASS
4	TERMINAL	BRASS
3	HOUSING	NYLON #66
2	LAMP BASE	NYLON
1	ROCKER	PC

MATERIALS

品名 TITLE	ROCKER SWITCH	單位 DIMENSION UNIT	mm	比例 SCALE	1 : 1	日期 DATE	2003/11/11
型號 MODEL NO.	5084B-R	設計 DESIGNED BY	吳昺翰	製圖 DRAWN BY	吳昺翰	核準 APPROVED BY	吳昺翰

大 廣 有 限 公 司 DA KOANG CO., LTD.