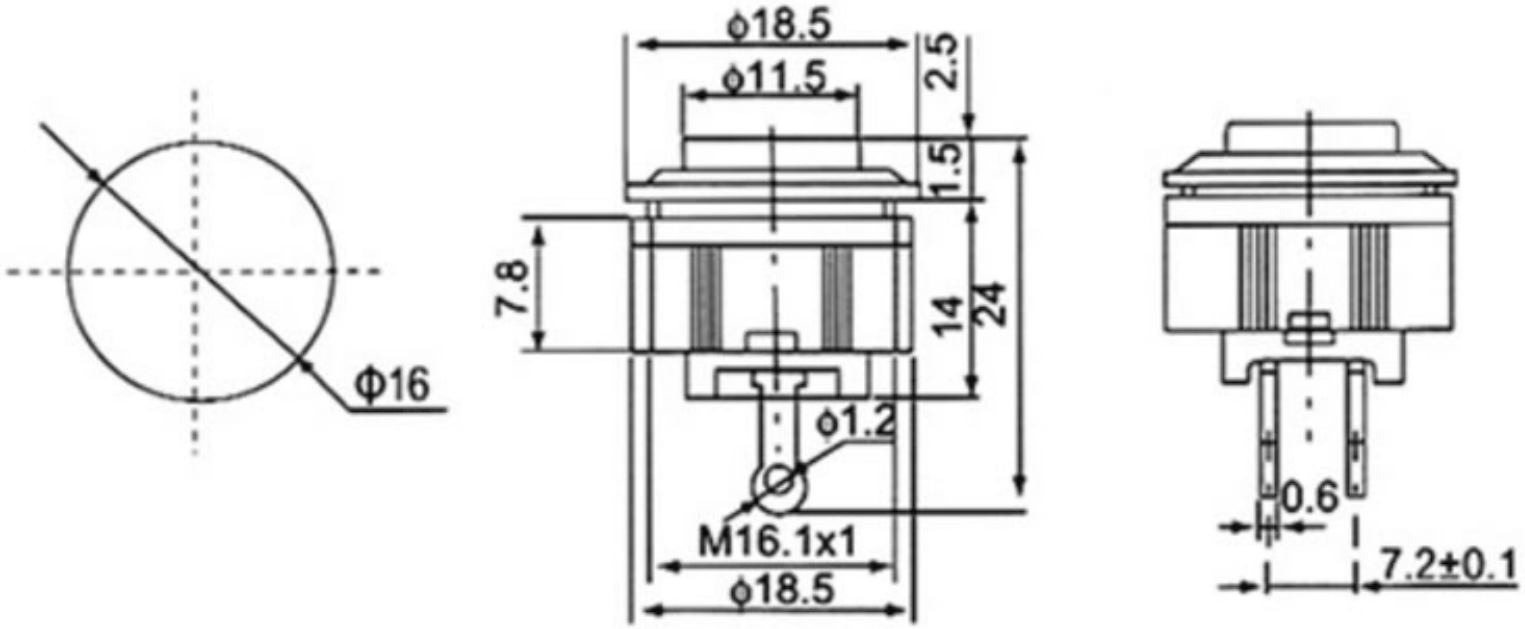

大 廣 有 限 公 司 DA KOANG CO., LTD.	DATE	DWN	CHKD	APVD	MANAGFR
	12.26.2011				
PART NAME: PUSH BUTTON SWITCH	PART NUMBER: 5155B			VERSION:4.0	
TOLERANCE :±0.3mm UNLESS OTHERWISE SPECIFIED	UNIT:mm			SCALE:	

規格
SPECIFICATIONS

迴路
1.CIRCUIT : B:(ON)−OFF
額定
2.RATING : 1A 250VAC