小型钮子开关

Miniature Toogle Switch

型号(TYPE):5027

技术特性（Specification）

1.规格　(Rating):6A 125V AC; 3A 250V AC
2.接触电阻(Contact R):20mΩ　max
3.绝缘电阻(Insulation R):500V DC 1000MΩ　min
4.耐电压　(Dielectric Strength):1 Minute 1500V AC
5.操作温度(Operating Temperature):-25℃～+85℃
6.电气寿命(Electrical Life):10，000 Cycles

外型图（Outline Drawing）

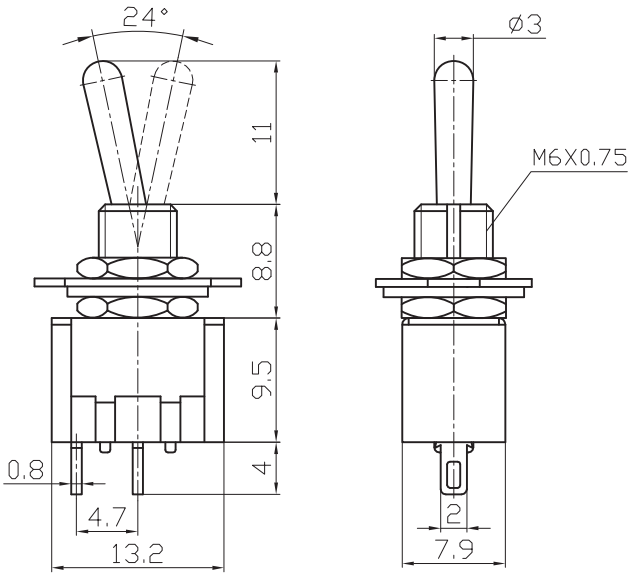

安装尺寸（Mounting）

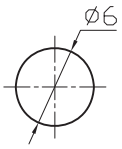

电路图（Circuitry）

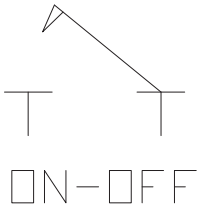

大 廣 有 限 公 司 DA KOANG CO., LTD.

制图：　　审核：　　批准：
日期：　　日期：　　日期：