小型钮子开关

Miniature Toogle Switch

型号(TYPE): 5034

技术特性（Specification）

1. 规格 (Rating):6A 125V AC; 3A 250V AC
2. 接触电阻(Contact R):20mΩ max
3. 绝缘电阻(Insulation R):500V DC 1000MΩ min
4. 耐电压 (Dielectric Strength):1 Minute 1500V AC
5. 操作温度(Operating Temperature):-25℃～+85℃
6. 电气寿命(Electrical Life):10，000 Cycles

外型图（Outline Drawing）

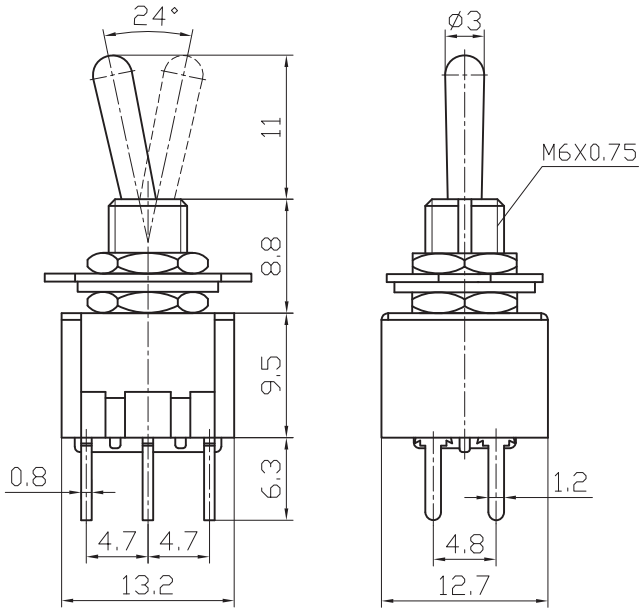

安装尺寸（Mounting）

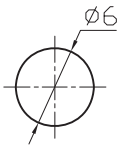

电路图（Circuitry）

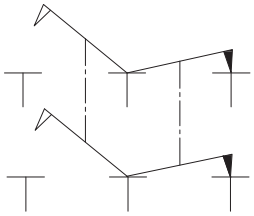

ON-ON

大 廣 有 限 公 司 DA KOANG CO., LTD.

制图： 审核： 批准：

日期： 日期： 日期：