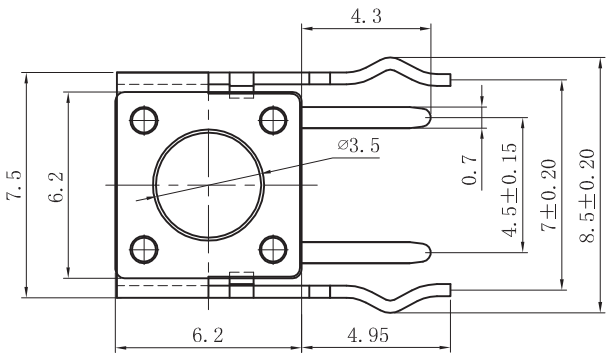

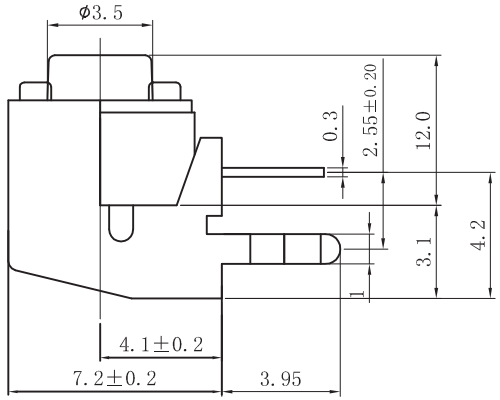

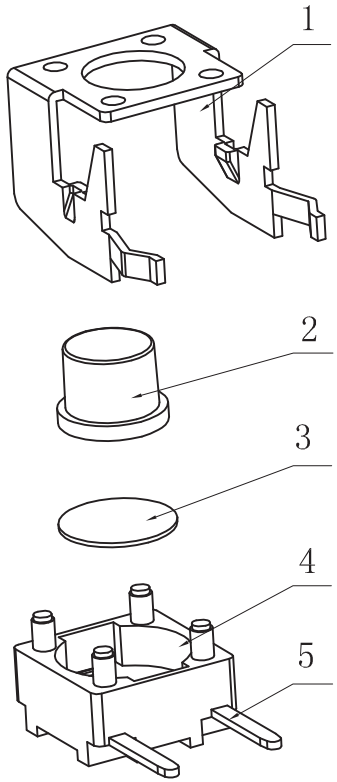

1. Rating:DC12V 50mA.
2. Travel:0.25±0.1mm.
3. Operating Force:180±50gf.
4. Contact Resistance:100mΩMax.
5. Life:100,000 Cycles Min.

电路简图
SCHEMATIC

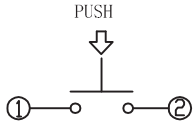

印制线路板
P.C.B layout

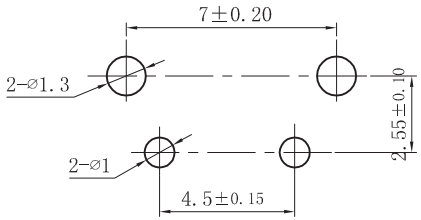

	名称 DESCRIPTION	材料 MATERIAL	数量 Q'TY	颜色 COLOR	备注 REMARK
5	嵌 件	黄铜	1	——	镀银
4	基 座	PPA	1	黑色	——
3	弹 片	不锈钢	1	——	镀银
2	帽 头	PPA	1	黑色	——
1	支架盖板	铁皮	1	——	镀铜锡

大 廣 有 限 公 司 DA KOANG CO., LTD.

工程變更通知單 ECN(DCN) NO.	版次 REV	日期 DATE	說明 DESCRIPTION	改變 CHANGE	承認 APPRO.	未注公差 GENERAL TOLERANCE UNLESS OTHERWISE NOTED	
						Angle	±2°
						30~	±0.3
						10~30	±0.2
						~ 10	±0.15

DESIGN	設 計		
CHECH	校 对		
VERIFY	审 核		
APPROVAL	批 准		

品名 ITEM NO.	6.2X6.2支架轻触-规格图				
料號 PART NO.	5149D				
圖號 DRAWING NO.	B 狀態碼	OMT3.610.083			
SCALE		UNIT	mm	A4	