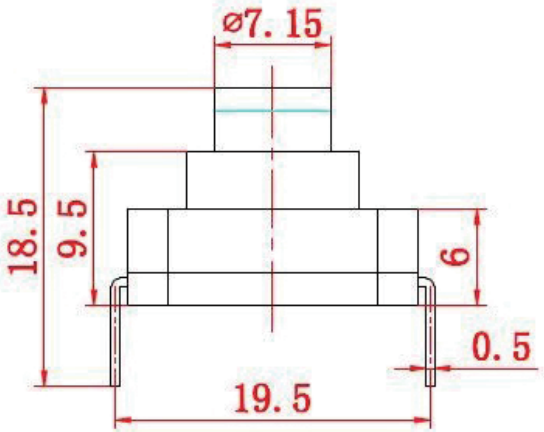

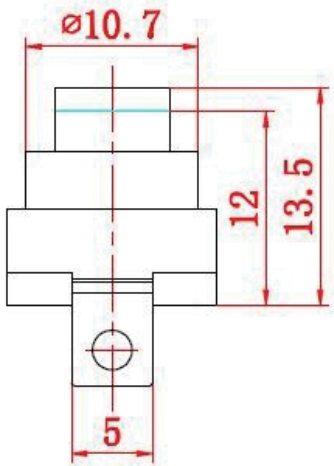

主要技术参数、性能
The Main Thchnology Performance

项 目 Item	参 数 Parameter
电路图 Circuit	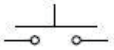
额定电流、电压 Rated voltage Rated current	10A 250V ~
绝缘电阻 Insulated resistance	≥100MΩ
接触电阻 Contact resistance	≤100mΩ
介电强度（极间） Dielectric strength	≥500V/5S
电器寿命 Endurance	≥10000次
使用温度 Ambient temperature	28T85

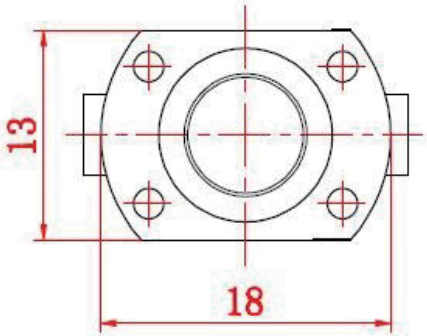

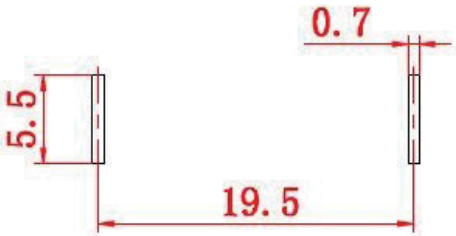

安装尺寸

						5225C		大 廣 有 限 公 司 DA KOANG CO., LTD.
标记	处数	分区	更改文件号	签名	年，月，日			
设 计			标准化			单位：mm		按钮开关
						阶段标记	重量	比例
审 核								
工 艺			批 准			共 页	第 页	