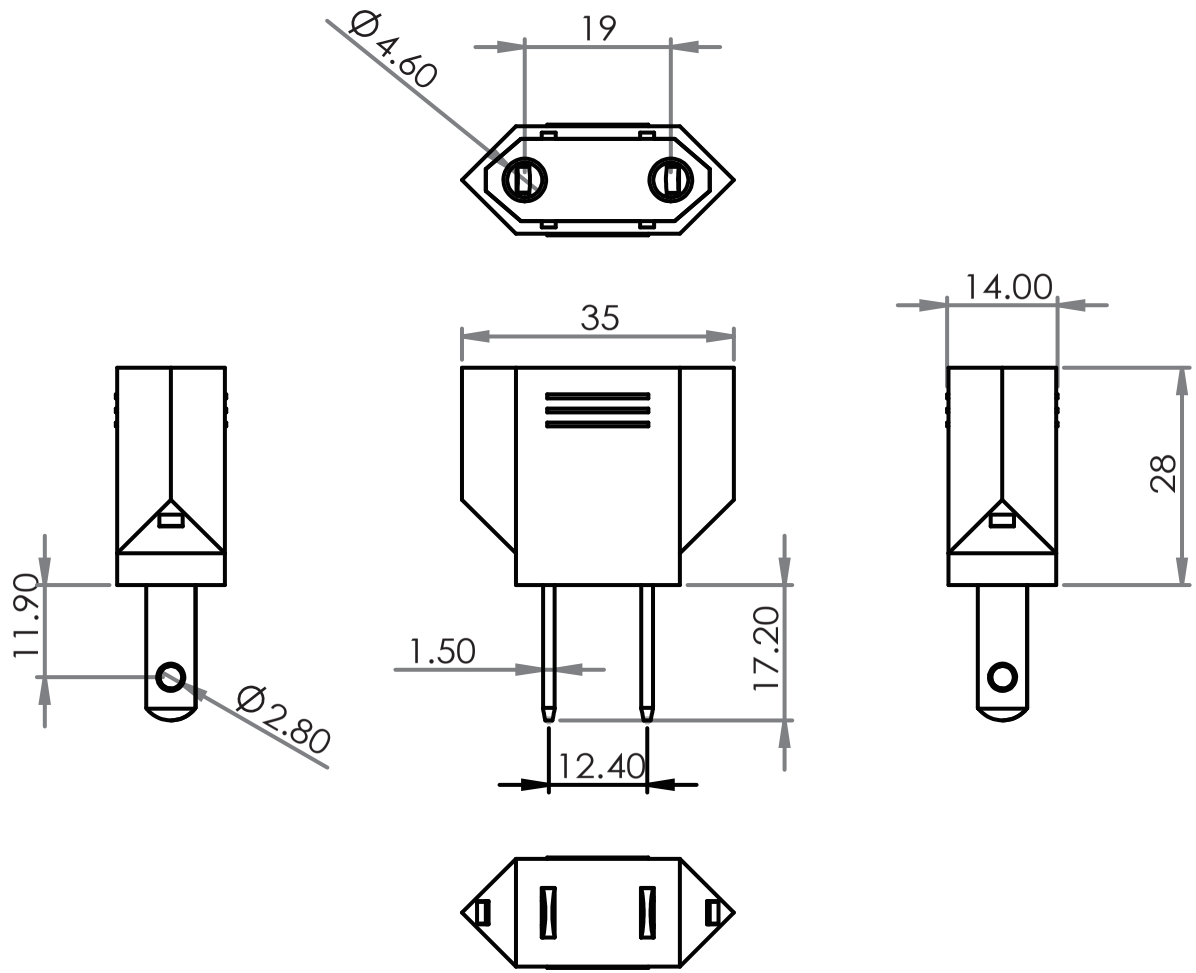

大 廣 有 限 公 司	標題:	
繪圖員Simon Hsieh		
備註:	檔名: 1132	A4
		單位:mm
日期:2012年6月14日	比例:	表單:1 OF 1