PROJECTION PLAN	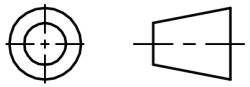	UNLESS OTHERWISE SPECIFIED, ALL DIMENSIONS ARE IN METRIC.

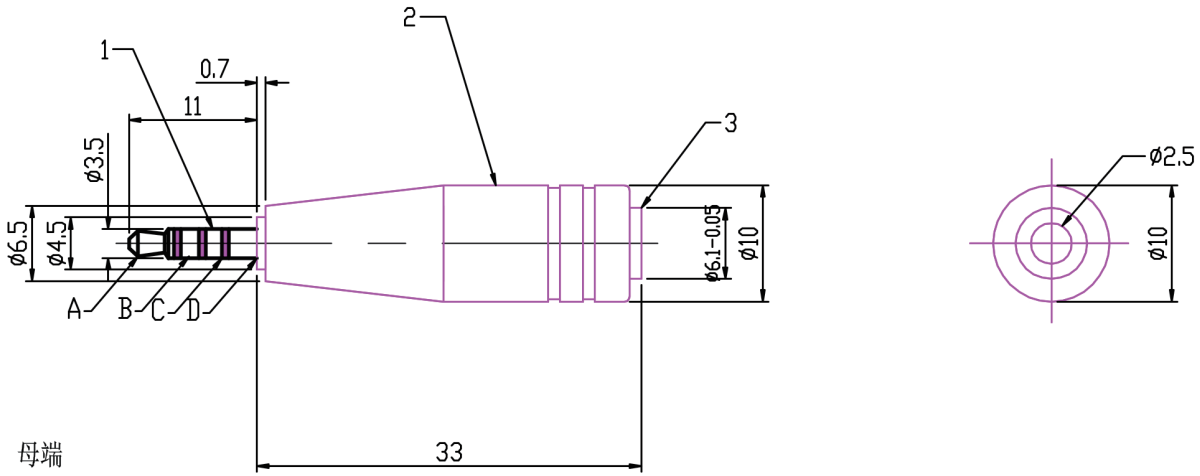

公端	母端
A	白
B	红
C	麦
D	地

3.5MM 四芯公 TO 2.5MM 四芯母			UNIT: M/M
ITEM.	DESCRIPTION	QTY.	UNIT
1.	□3.5MM 四芯公 镀金	1	PC
2.	黑色PVC	1	PC
3.	□2.5MM 四芯母 镀金	1	PC

Revised Details			
Item.	Description	Date	Revised by

Model:	1480A	大 廣 有 限 公 司 DA KOANG CO., LTD.	
Drawn:	SUN FU RONG		
Scale:	2.5/1	One Pages In Total	Page One
Date:	FEB./23/2011	Look Through	