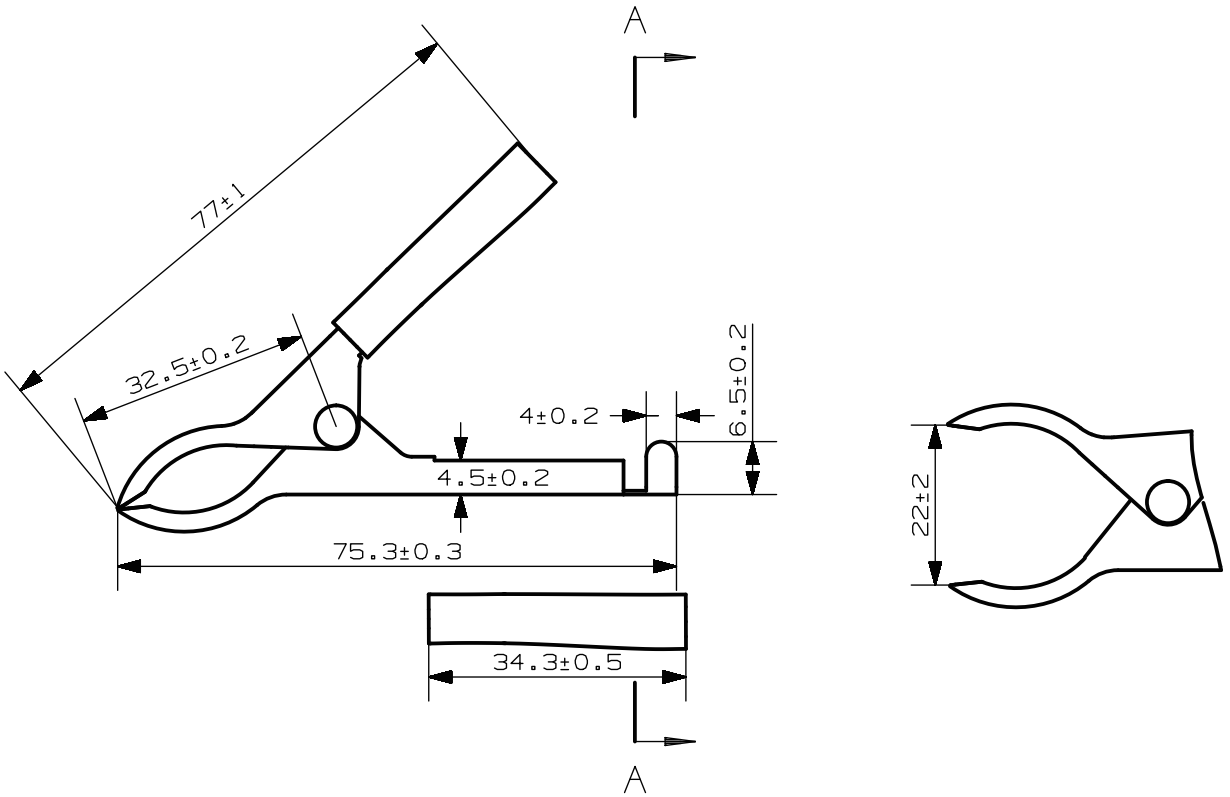

A - A

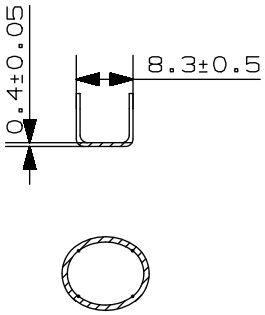

						3009		大 廣 有 限 公 司 DA KOANG CO. LTD.
标记	处数	分区	更改文件号	签名	年月日	阶段标记	重量	比例
设计	张垣		标准化					
校核			主任设计师					1:1
组长			审核					
工艺			批准			共 张	第 张	