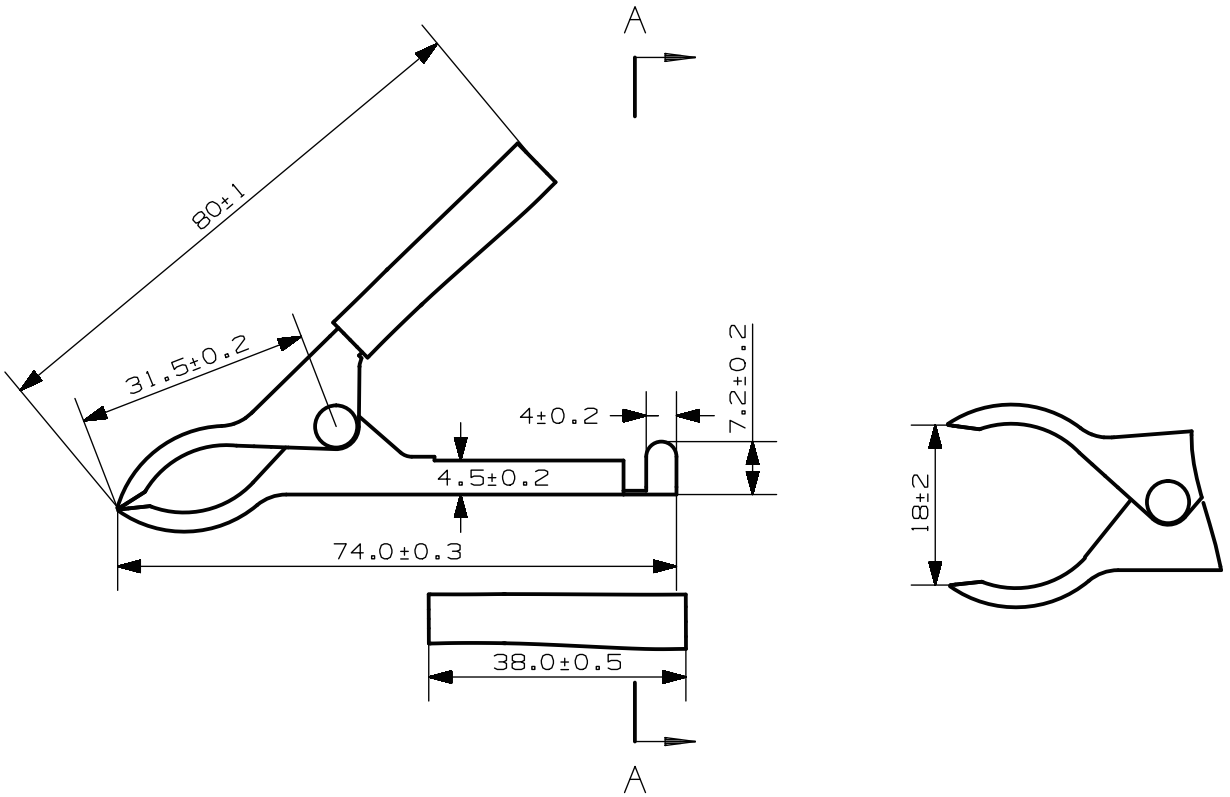


A - A

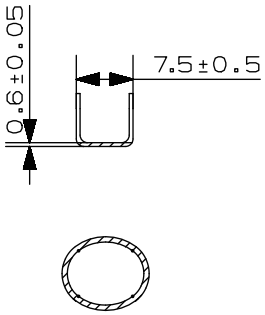


| | | | | | | | | |
|---|---|---|---|---|---|---|---|---|
| | | | | | | 3009B | | 大 廣 有 限 公 司 DA KOANG CO. LTD. |
| 标记 | 处数 | 分区 | 更改文件号 | 签名 | 年月日 | 阶段标记 | 重量 | 比例 |
| 设计 | 张垣 | | 标准化 | | | | | 1:1 |
| 校核 | | | 主任设计师 | | | | | |
| 组长 | | | 审核 | | | 共 张 | 第 张 | |
| 工艺 | | | 批准 | | | | | |