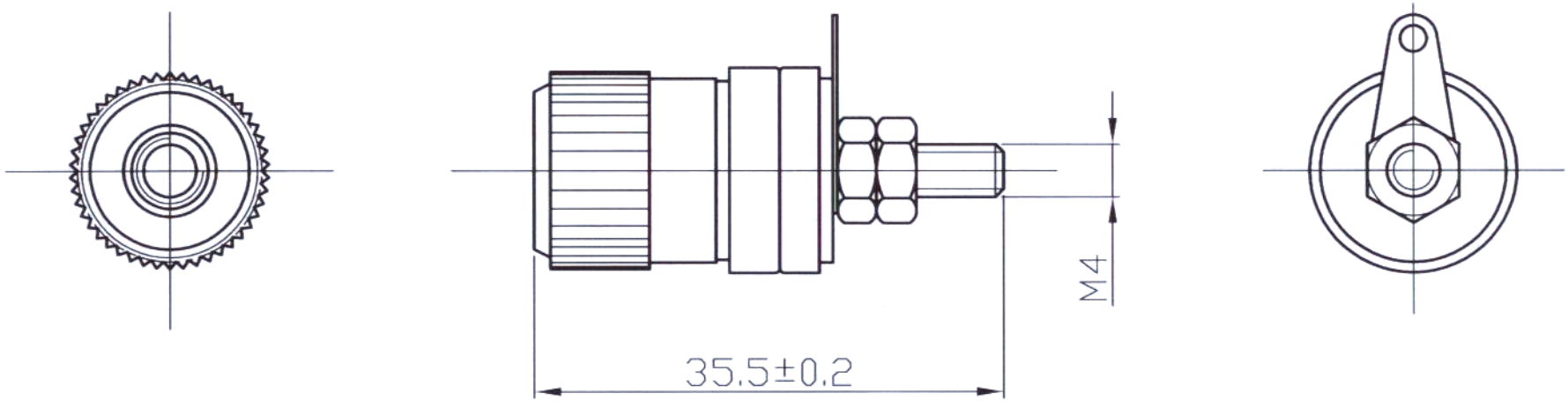

					3112 4mm BINDING POST			
标记	处数	更改文件号	签字	日期				
设计	刘雷		标准		图样标记		重量	比例
校对			审定					
审核			批准					
工艺			日期	11.3.2	共 页	第 页		

大廣有限公司
DA KOANG CO., LTD.