變更記號	變更日期	ECN NO.	REV.	說 明	擔當者
△					

正式

RoHS Compliant

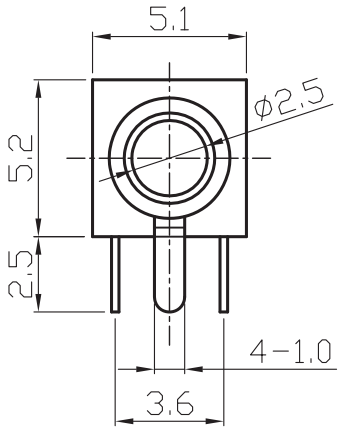

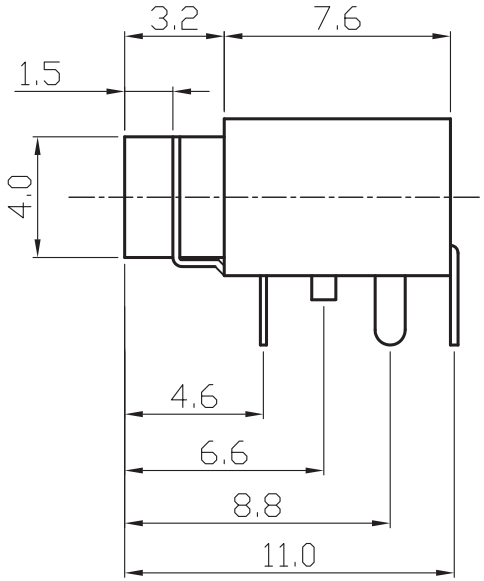

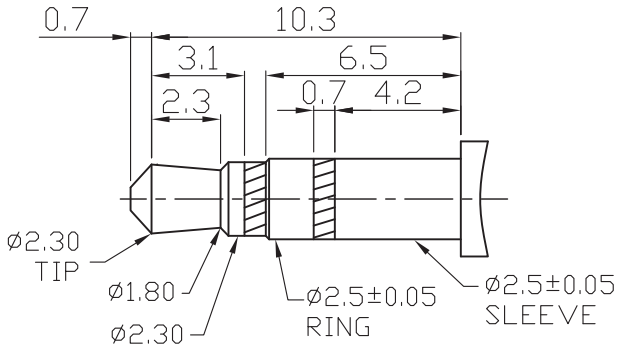

PLUG

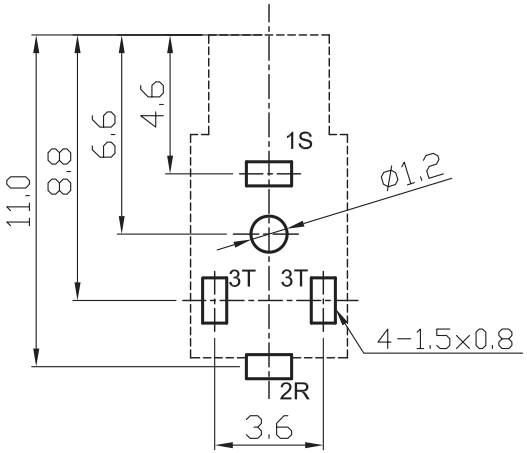

-3RT

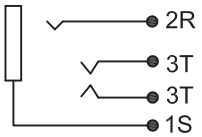

NO	PART NAME	Q'TY	MATERIAL	PLATING & COLOR
6	HOUSING	1	NYLON	BLACK
5	BUSHING	1	BRASS	Ni
4	TIP-1	1	P. B. S	Ag
3	TIP	1	P. B. S	Ag
2	RING	1	P. B. S	Ag
1	SLEEVE	1	BRASS	Ag

UNLESS OTHERWISE SPECIFED TOLERANCES

DECIMALS：

X ：±0.50
X.X ：±0.30
X.XX ：±0.15

ANGLES：

X° ±5°
X.X° ±3°

大 廣 有 限 公 司 DA KOANG CO., LTD.

PART NAME	2.5mm PHONE JACK			DRAWN DATE	2009. 12. 24
MATERIAL		PART NO：2166		APPROVED	Jacky
THICKNESS		SCALE：4：1	SIZE：A4 / UNIT：mm	CHECKED	Jacky
PLATED COLOR		REV：A	SHEET：1 of 1	DRAWN	Roy