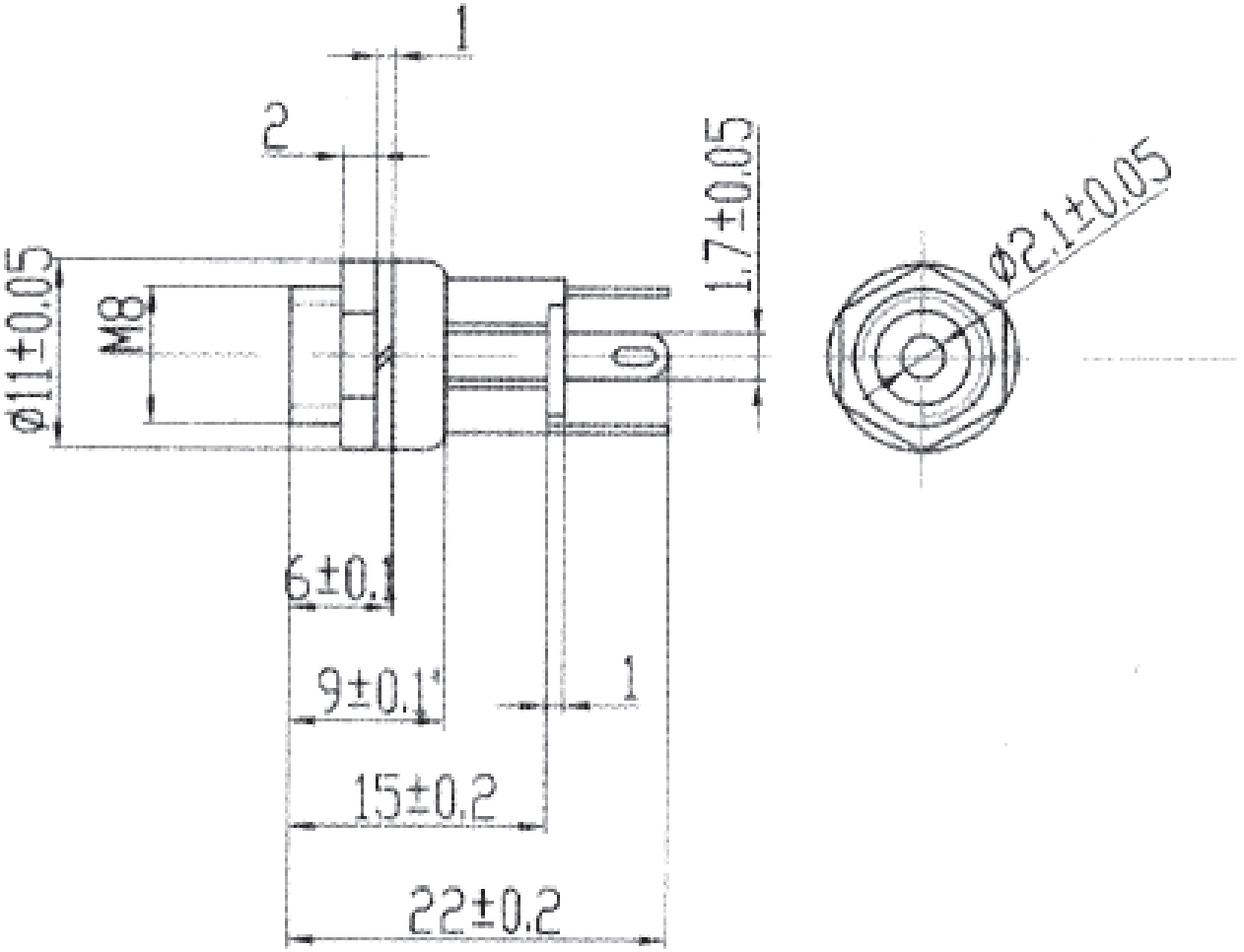

General Tolerance	繪圖 Draw By	設計 Designed By	比例尺 Scale	大 廣 有 限 公 司 DA KOANG CO., LTD.	2084A 2.1mm DC POWER JACK	REF.NO.
	C.T WANG	T.H.HUANG				
版本 Version	核準 Approved By	核準日期 Date	單位 UNIT			
3	J.F.WANG		m/m			