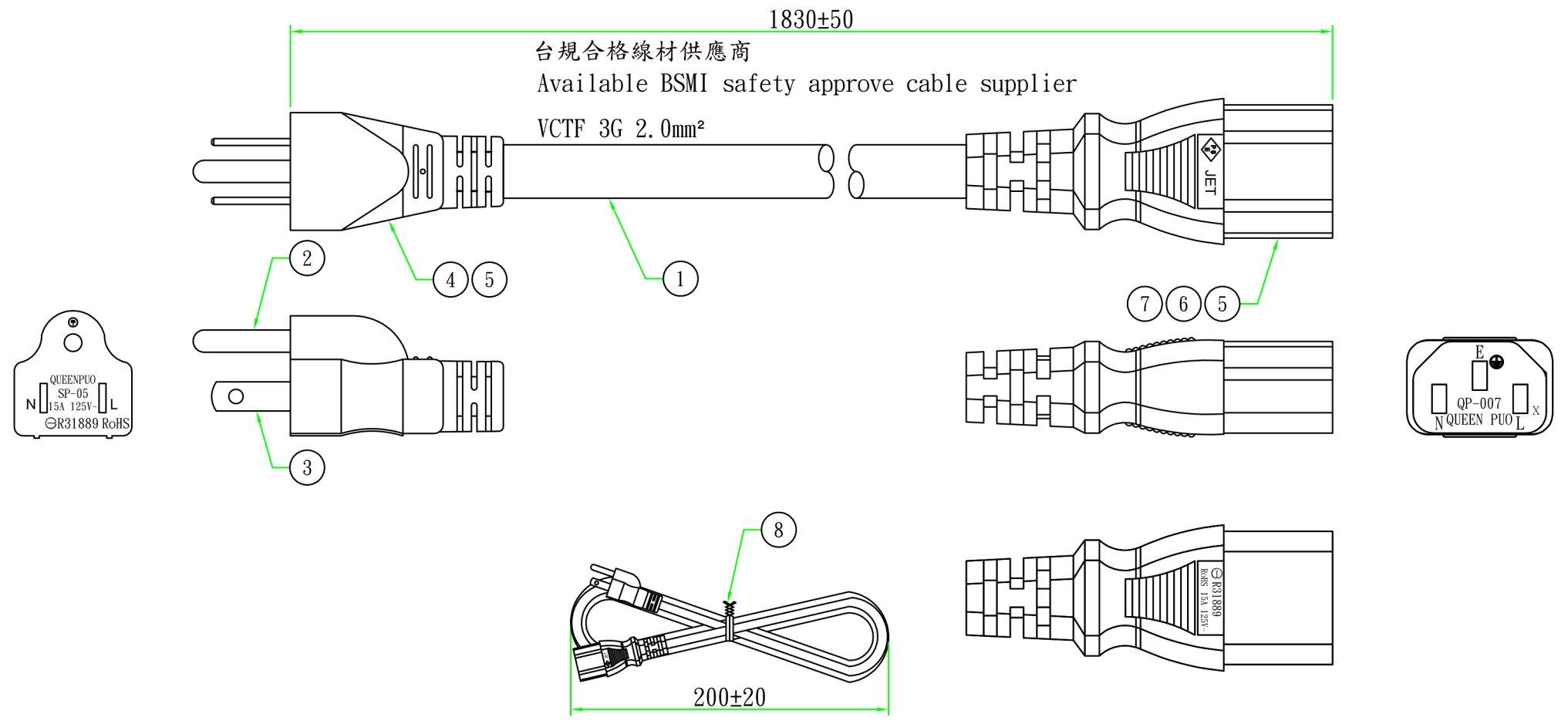

客戶確認

年 月 日

No.	品名	規格 / 描述	用量
①	扎帶/Tie	黑色(BLACK)PE有纖芯套帶,符合RoHS.	1PCS
②	內膜/Inner	尼龍內膜 WHITE	1PCS
③	端子/Terminal	2*4 尼龍端子	3PCS
④	標籤/Plastic	35P-BLACK低鈉低鉛PVC料	g
⑤	內膜/Inner	美式三插白色(WHITE)內膜	1PCS
⑥	端子/Terminal	8.25無絲圓頭單片(短柳)	2PCS
⑦	端子/Terminal	Ø4.75圓刺管	1PCS
⑧	電源線/Cable	VCTF 3G 2.0mm² 6FT BK	1PCS

Bill of Material

版次	設變內容	擔當	設變日期

大廣有限公司
DA KOANG CO., LTD.

Part Name: SP-05+QP007 (2212835005)
VCTF 3G 2.0mm² 6FT BK

核準	審核	繪制	客戶編號	022307	單位	mm
	Bank	Adolf	客戶品號		視角	
	2023/01/05	2023.01.05	昆瑛品號	005-022307-001	比例	1:1

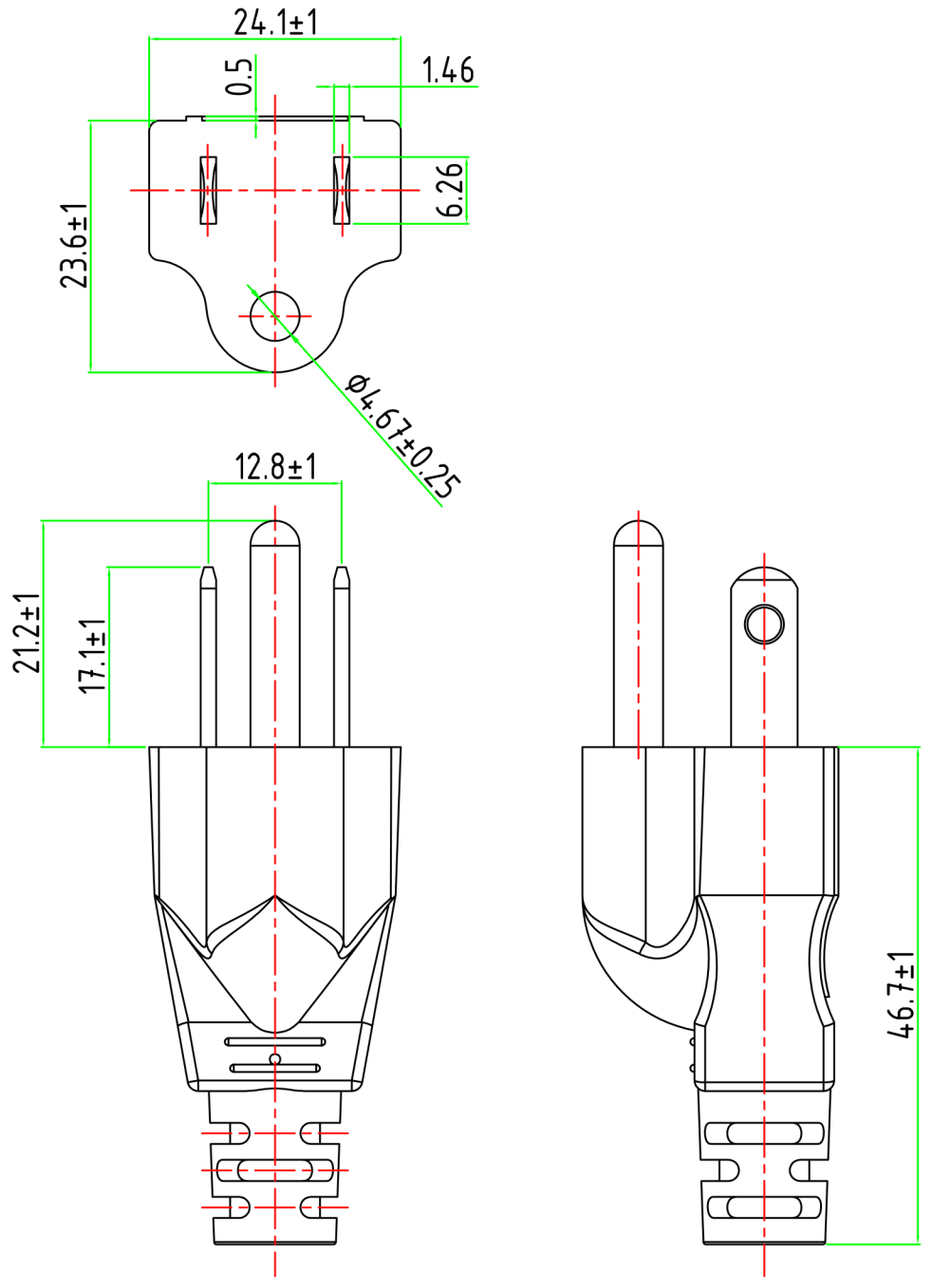

SIGN	CHANGES	CHANGER	DATE	VERSION No.

TOLERANCE TABLE					
Dimension	圖紙		大廣有限公司		
L≤3	±0.08		DA KOANG CO., LTD.		
3mM.L≤6	±0.10	核準 Approval	Part Name:	Date	2020.06.05
6mM.L≤10	±0.15		3Pin Plug	Scale	1/2
10mM.L≤25	±0.20	審核 Checked		Unit	mm
25mM.L≤50	±0.30		Mould No.	View	
50mM.L≤100	±0.40	繪制 Drawer	Adolf 2020.06.05	Plug No.	SP-05
100mM.L	±0.50			Page	1/1
Angle	±1°			Material	PVC

SIGN	CHANGES	CHANGER	DATE	VERSION No.

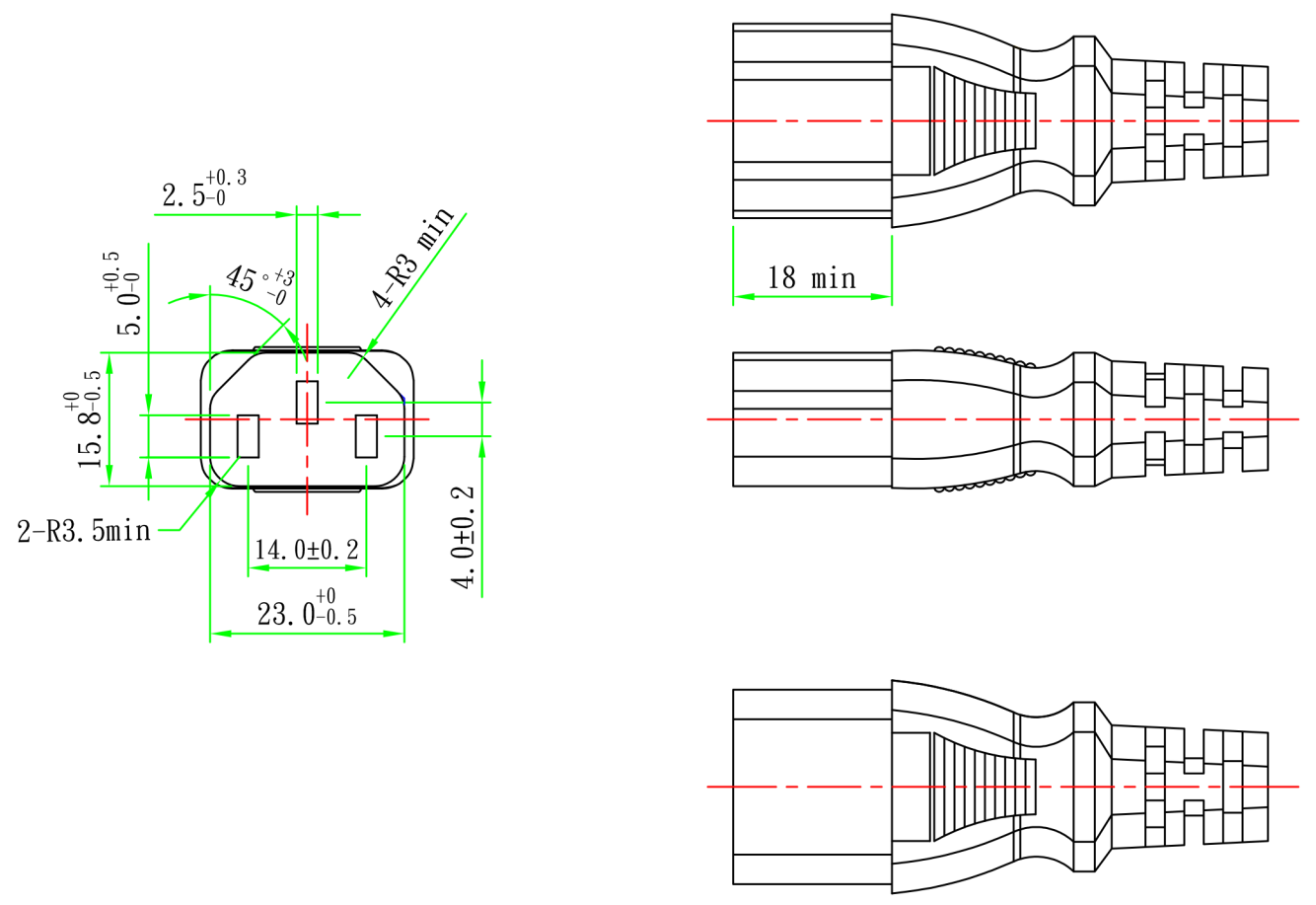

未標示公差尺寸					
Dimension	TOLERANCE		大廣有限公司		
L≤3	±0.1		DA KOANG CO., LTD.		
3mM.L≤6	±0.12	核準 Approval	Part Name:	Date	JAN.5.2009
6mM.L≤10	±0.15		3Pin Connector	Scale	Free
10mM.L≤25	±0.20	審核 Checked		Unit	mm
25mM.L≤50	±0.30		Mould No.	View	
50mM.L≤100	±0.40	繪制 Drawer	Larry 2009.07.02	Plug No.	QP-007
100mM.L	±0.50			Page	1/1
Angle	±1°			Material	PVC