年	月	日	更正者	更 正 記 事	

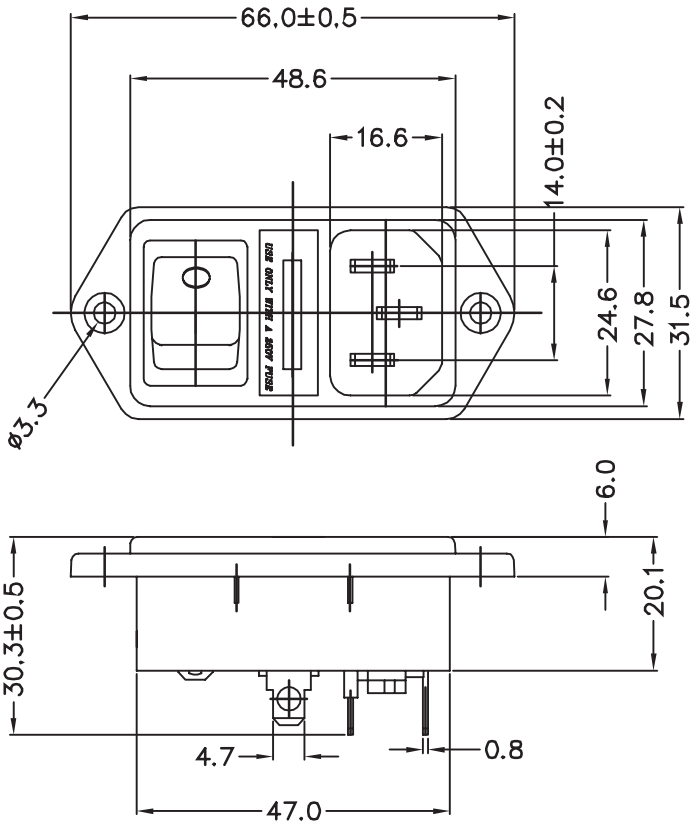

PANEL CUT-OUT

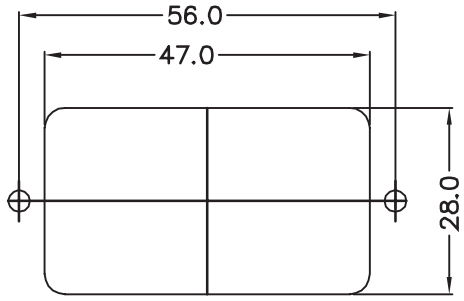

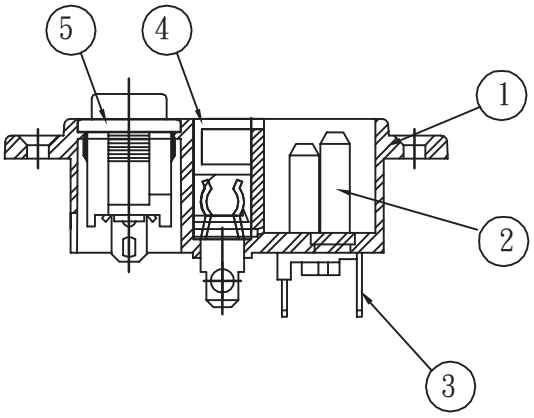

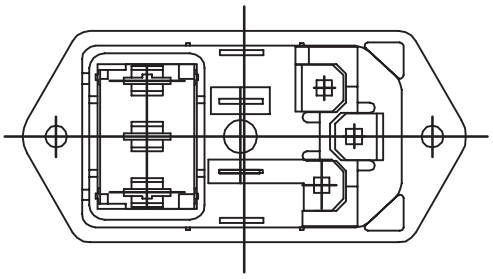

SPECIFICATIONS

1. Rating: 10A 250VAC
2. Dielectric Strength: AC 2000V 1 Minute
3. Insulation Resistance: MORE THAN 100MΩ at DC 500V
4. Certification: UL , VDE , ENEC , CCC

1	BODY	1	NYLON #66	94V-2	or 94V-0	Q101-BC01
2	CONTACT	2+1	Bsp1-1/2H	T=2.0	Ni-PLATED	0C02b/0C03b
3	TERMINAL	2+1	Bsp1-1/2H	T=0.8	Sn-PLATED	AD02/AD06
4	FUSE HOLDER	1	NYLON #66	94V-2	or 94V-0	Q101-0H2
5	SWITCH					
編號	零件名稱	數量	材質	規格	加工處理	備註

製圖	LEO ZHENG	110	07	12	品名	22464A 系列承認圖	無註記公差	第三角法		請勿實測圖面
描圖	LEO ZHENG	110	07	12	品號	22464A	長度± 0.3 角度±			
校對	Davy Chen	110	07	12	圖號	A101-BC03	比例	1:1	單位	MM
核准	Johnson chen	110	07	12						

大廣有限公司 DA KOANG CO., LTD.

檔案號碼 A101-BC03